TIÊU CHUẨN KỸ THUẬT

QUY CÁCH VẬT LIỆU

I. TIÊU CHUẨN THIẾT KẾ:

- TCVN 5575 - 2012 " KẾT CẤU THÉP - TIÊU CHUẨN THIẾT KẾ"

II. TẢI TRỌNG THIẾT KẾ:

- TCVN 2737 - 1995 "TẢI TRỌNG VÀ TÁC ĐỘNG - TIÊU CHUẨN THIẾT KẾ"

1. TĨNH TẢI:

- TRỌNG LƯỢNG BẢN THÂN CÁC TẤM LỢP,CÁCH NHIỆT VÀ XÀ GỒ MÁI LẤY 15 KG/M2

2. HOẠT TẢI:

- HOẠT TẢI : 30KG/M2 - HỆ SỐ VƯỢT TẢI n = 1,3

3. HOẠT TẢI GIÓ:

- HOẠT TẢI GIÓ : 125KG/M2 - HỆ SỐ VƯỢT TẢI n = 1,2

(THÀNH PHỐ VINH - NGHỆ AN VỚI PHÂN VÙNG GIÓ III.B)

III. KHUNG KÈO THÉP:

1. TẤT CẢ VẬT LIỆU THÉP LẤY THEO SAU (TRỪ KHI CÓ CHỈ ĐỊNH RIÊNG TRONG BẢN VẼ)

STT	VẬT LIỆU	QUY CÁCH	CƯỜNG ĐỘ
1	THÉP HÌNH CÁN NÓNG	TCVN HAY TƯƠNG ĐƯƠNG	fy = 24.5 kN/CM2
2	THÉP TỔ HỢP (THÉP TẤM)	CCT34 HAY TƯƠNG ĐƯƠNG	fy = 22 kN/CM2
3	THÉP TẤM CUỘN DẬP NGUỘI	CCT34 HAY TƯƠNG ĐƯƠNG	fy = 22 kN/CM2
4	THANH GIẰNG VÀ THÉP ỐNG	CCT34 HAY TƯƠNG ĐƯƠNG	fy = 22 kN/CM2
5	BU LÔNG CƯỜNG ĐỘ CAO	LỚP 6.6 HAY TƯƠNG ĐƯƠNG	ft = 25 kN/CM2 fv = 23 kN/CM2
6	BU LÔNG CƯỜNG ĐỘ CAO	LỚP 8.8 HAY TƯƠNG ĐƯƠNG	ft = 40 kN/CM2 fv = 32 kN/CM2
7	BU LÔNG NEO	09Mn2Si HAY TƯƠNG ĐƯƠNG	ft = 21 kN/CM2 fv = 19 kN/CM2
8	QUE HÀN	N42 HAY TƯƠNG ĐƯƠNG	fu = 41.4 kN/CM2

2. QUY ƯỚC THÉP I VÀ BU LÔNG:

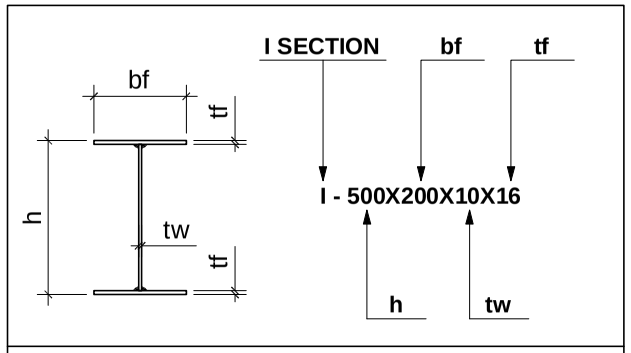

THÉP HÌNH TỔ HỢP

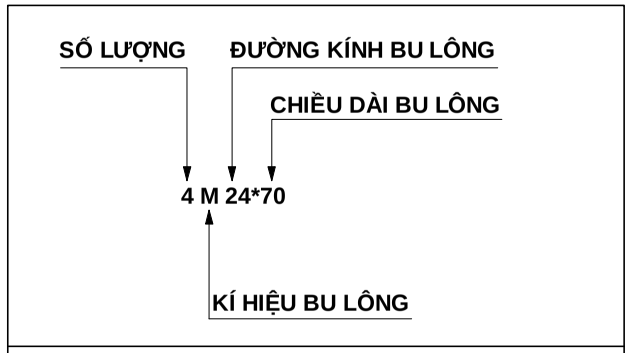

BU LÔNG

2. SỬ DỤNG ĐƯỜNG HÀN LIÊN TỤC. TẤT CẢ CHIỀU DÀY ĐƯỜNG HÀN LẤY NHƯ SAU (TRỪ KHI CÓ CHỈ ĐỊNH RIÊNG:

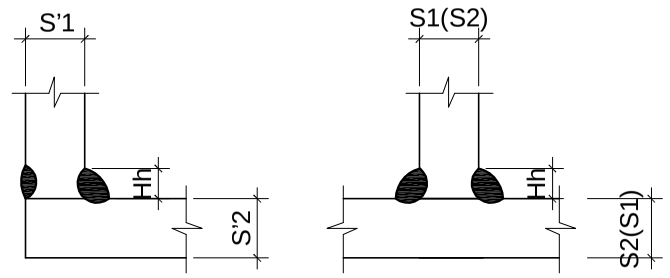

S'2 > S'1

S'1 (mm)	5	6	8	10
Hh (mm)	≥ 5	≥ 6	≥ 8	≥ 10

S2 > S1

S1 (mm)	4	5 ==> 8	8 ==> 12	12 ==> 18
Hh (mm)	≥ 3	≥ 4	≥ 5	≥ 6

4. KHOẢNG CÁCH CÁC BU LÔNG, ĐƯỜNG KÍNH VÀ KHOẢNG CÁCH TỚI MÉP TUÂN THEO BẢNG SAU ĐÂY:

MÔ TẢ / Đ/KÍNH BULON	K/C BULON (mm)	ĐƯỜNG KÍNH LỖ	K/C ĐẾN MÉP (mm)
M16	MAX = 128 MIN = 40	19	MAX = 128 MIN = 21
M20	MAX = 160 MIN = 50	23	MAX = 160 MIN = 26
M30	MAX = 240 MIN = 75	33	MAX = 240 MIN = 60

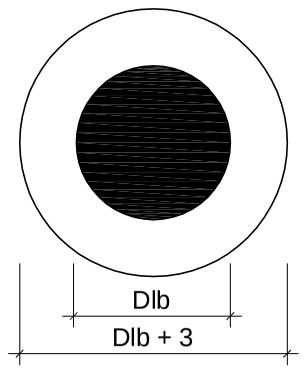

ĐƯỜNG KÍNH LỖ BULON

D lỗ bulon = Dbulon + 3

DTU DUYTAN UNIVERSITY KHOA XÂY DỰNG

ĐỒ ÁN MÔN HỌC KẾT CẤU NHÀ THÉP

ĐỀ TÀI:

THIẾT KẾ KHUNG THÉP
NHÀ CÔNG NGHIỆP MỘT TẦNG
LOẠI NHẸ

SINH VIÊN THỰC HIỆN:

NGUYỄN VĂN A

MSSV: 123456789

GIẢNG VIÊN HƯỚNG DẪN:

THS. PHẠM VIẾT HIẾU

TÊN BẢN VẼ:

MẶT BẰNG BỐ TRÍ CẤU KIỆN

NGÀY BẢO VỆ	BẢN VẼ SỐ
THÁNG 6/2017	KC 01/09